DRAW WIRE

プログラマブルインクレメンタルエンコーダ内蔵巻き線式測長器

lika

シリーズ **SFE-5000 • SFE-10000**

- プログラマブルインクレメンタルエンコーダ内蔵
- 出力回路は汎用 HTL/TTL回路
- コンパクト設計 & 取り付け容易
- 測 定 長 ： 5000 及び 10000 mm
- 分解能：プログラマブルは最高 16384 PPR 又は固定タイプは0.05, 0.1, 0.2 mmから選択

SFE-5000

環 境 的 仕 様	
ショック	100 g, 6 ms
振動	10 g, 5-2000 Hz
保護規格	IP65
操作温度範囲	-40°C ～+85°C
保存温度範囲	-40°C ～+100°C (相対湿度 98%、結露無き事)

機 械 的 仕 様	
外形寸法	図面参照
ドラム周長	200 mm
ワイヤ巻き取り力	5000: 3,2 ～ 6,5 N 10000: 3,2 ～ 6 N
測定長	5000, 10000 mm
リニアリティ	± 0,5 mm
繰り返し精度	± 0,1 mm (又は 分解能の± 1 ビット <2000)
測定速度	最高 2 m/sec
重量	~ 0,8 kg
信号結線	M12, M23 プラグ又はケーブル出力 1 m

電 気 的 仕 様	
電源	+5Vdc +30Vdc
出力回路	汎用回路 PP/LD
分解能	0.05, 0.1, 0.2 mm 又はプログラマブル (最高 16384 PPR)
出力電流	最大 40 mA
入力電流	最大 60 mA
出力信号	AB0, /AB0

材 質	
ハウジング（巻き線部）	耐腐食性材 UNI EN AW-6082 規格準拠
ハウジング（エンコーダ部）	アルミダイキャスト UNI EN AC-46100 規格適合
ワイヤ	非磁性 SUS 材、UNI EN 4305 規格適合

テクノロジーリンク株式会社
TECHNOLOGYLINK,LTD.
〒171-0022 東京都豊島区南池袋 3-18-35
OK ビル 2 階
Tel: 03-5924-6750　Fax:03-5924-6751
E-mail: sales@technology-l.com
URL: http://www.technology-link.jp

アクセサリー	
EPFL 121:	M23 12 ピン対コネクタ
EC-C12F-LK-I8-5:	M23 コードセット 5 m ケーブル付き
EC-C12F-LK-I8-10:	M23 コードセット 10m ケーブル付き
E-M12F12:	M12 12 ピン対コネクタ
EC-M12F12-LK-T12-5:	M12 コードセット 5 m ケーブル*
EC-M12F12-LK-T12-10:	M12 c コードセット 10 m c ケーブル*
KIT IP/IQ58:	USB プログラミング
KIT EC-IP/IQ58-M23:	M23 プログラミングケーブル
EC-IP/IQ58-M12:	M12 プログラミングケーブル

*プログラミング用には不適

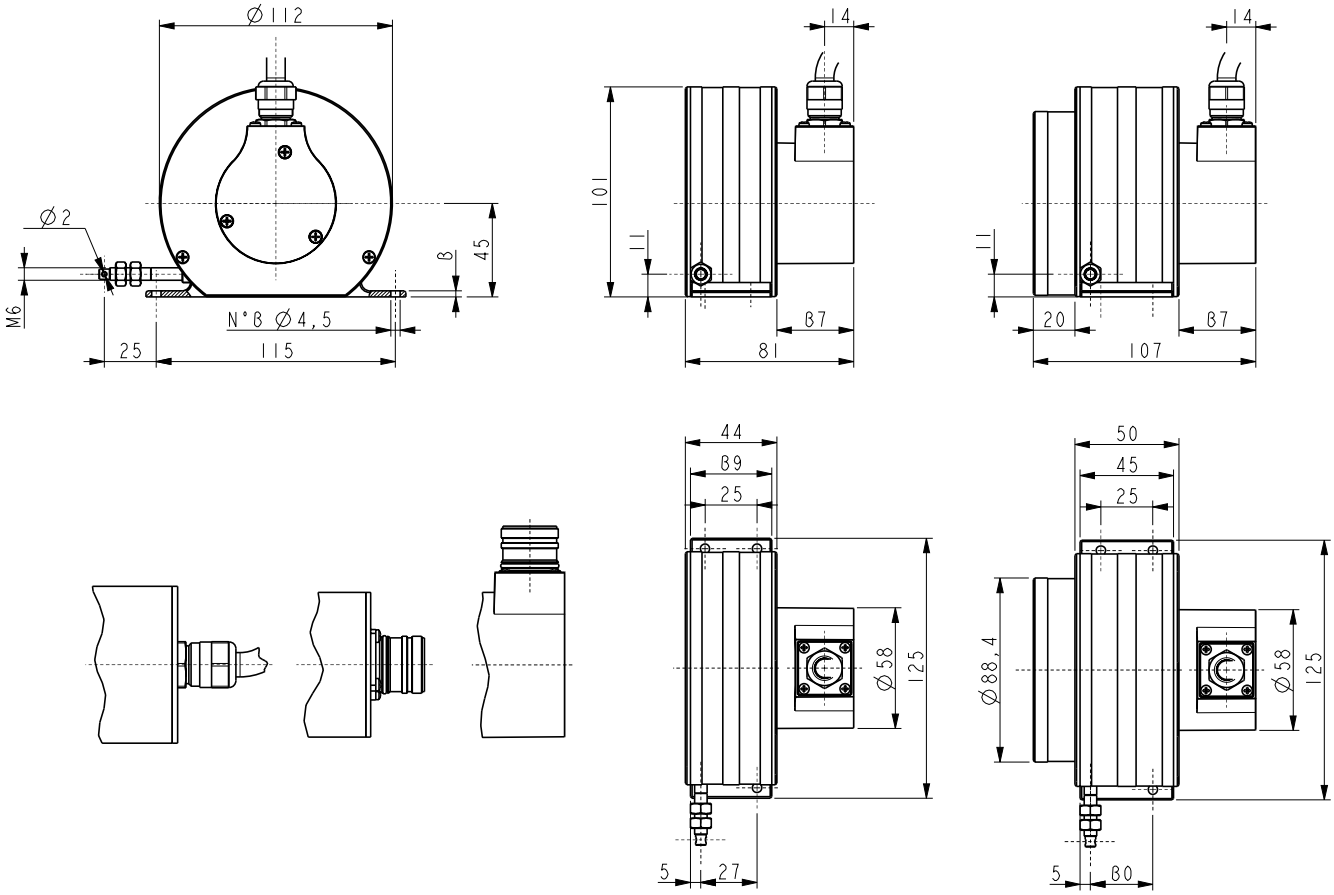

SFE-5000

SFE-10000

発注コード

SFE	-	XXXXX Ⓐ	-	X Ⓑ	-	XXXX Ⓒ	-	X Ⓓ	-	X Ⓔ	XX Ⓕ

Ⓐ 測定長
5000 = 5000 mm
10000 = 10000 mm

Ⓑ 出力回路
H = PP/LD 汎用回路

Ⓒ 分解能
4000 = 0,05 mm
2000 = 0,1 mm
1000 = 0,2 mm
PROG = プログラマブル (最高0,01 mm)

Ⓓ 電源
4 = +5Vdc ～+30Vdc

Ⓔ カーブル取り出し
- = 軸方向
R = radial

Ⓕ 結線
L1 = ケーブル出力1 m
L2 = ケーブル出力2 m (最長)
M = M12 12 ピンプラグ
M2 = M23 12 ピンプラグ

仕様は予告なしに変更される場合があります。